Charnière 60x60 à visser

pour applications lourdes

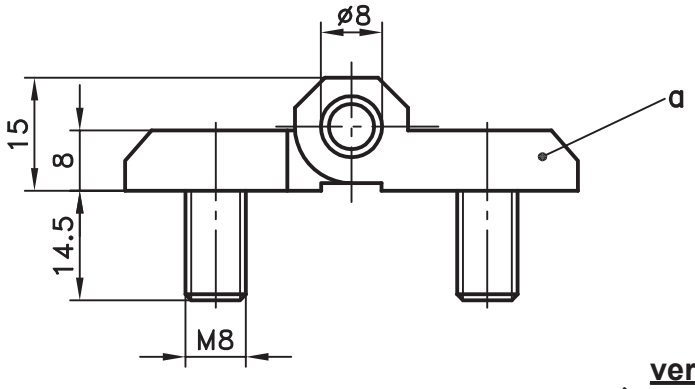

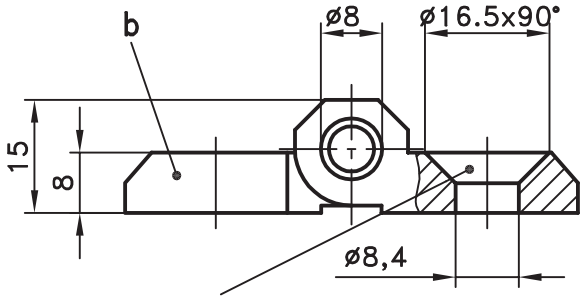

pour vis à tête fraisée
selon DIN 7991

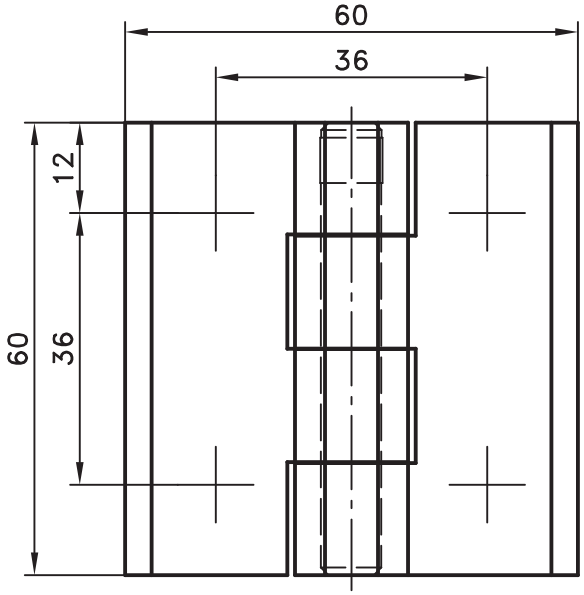

version de mise à la terre

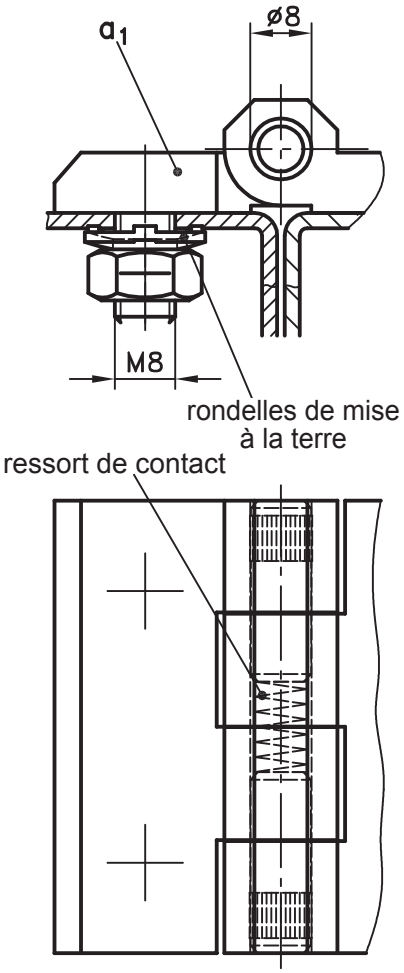

version de mise à la terre
avec passage limité de courant

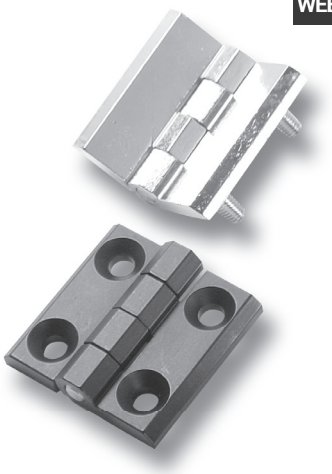

Charnière à visser avec ou sans mise à la terre, pour applications lourdes.

- Pour montage à D et à G.
- Angle d'ouverture minimal 180°, pour version b) 270°.
- Combinaison des versions a) et b) sur demande.

Matière:

- **Côtés de charnière:** zamak, chromé ou revêtu noir
- **Axe et goujons:** inox

pour a_1)

- **Axe:** acier, zingué
- **Rondelle de mise à la terre:** acier, zingué
- **Ressort:** acier à ressort

	chromé	revêtement noir
a) **Charnière** avec vis surmoulées M8	**85-7-1201**	**85-7-1202**
a_1) **comme a), mais version mise à la terre**	**-**	**85-7-1100**
b) **Charnière** avec trous pour vis à tête fraisée M8	**85-7-1203**	**85-7-1204**
Rondelle de mise à la terre pour a_1), 4 pièces	**85-7-9127**	

Combinaison des versions a) et b) sur demande.
Version b) en inox: voir page 7-200.
Vis à tête fraisée: non fournies.

© copyright by DIRAK / Germany