CORPS 12 ZAMAK CHROME + ET

81-7-1132

Un quart de tour se compose au minimum de 3 éléments :
- Un corps
- Un rotor
- Une came

Avez-vous pensé à commander tous les éléments pour composer votre quart de tour ?
(N’oubliez pas de commander un joint d’étanchéité si nécessaire.)
Attention : les quarts de tour sont livrés non-assemblés

Poids (g)	26 g

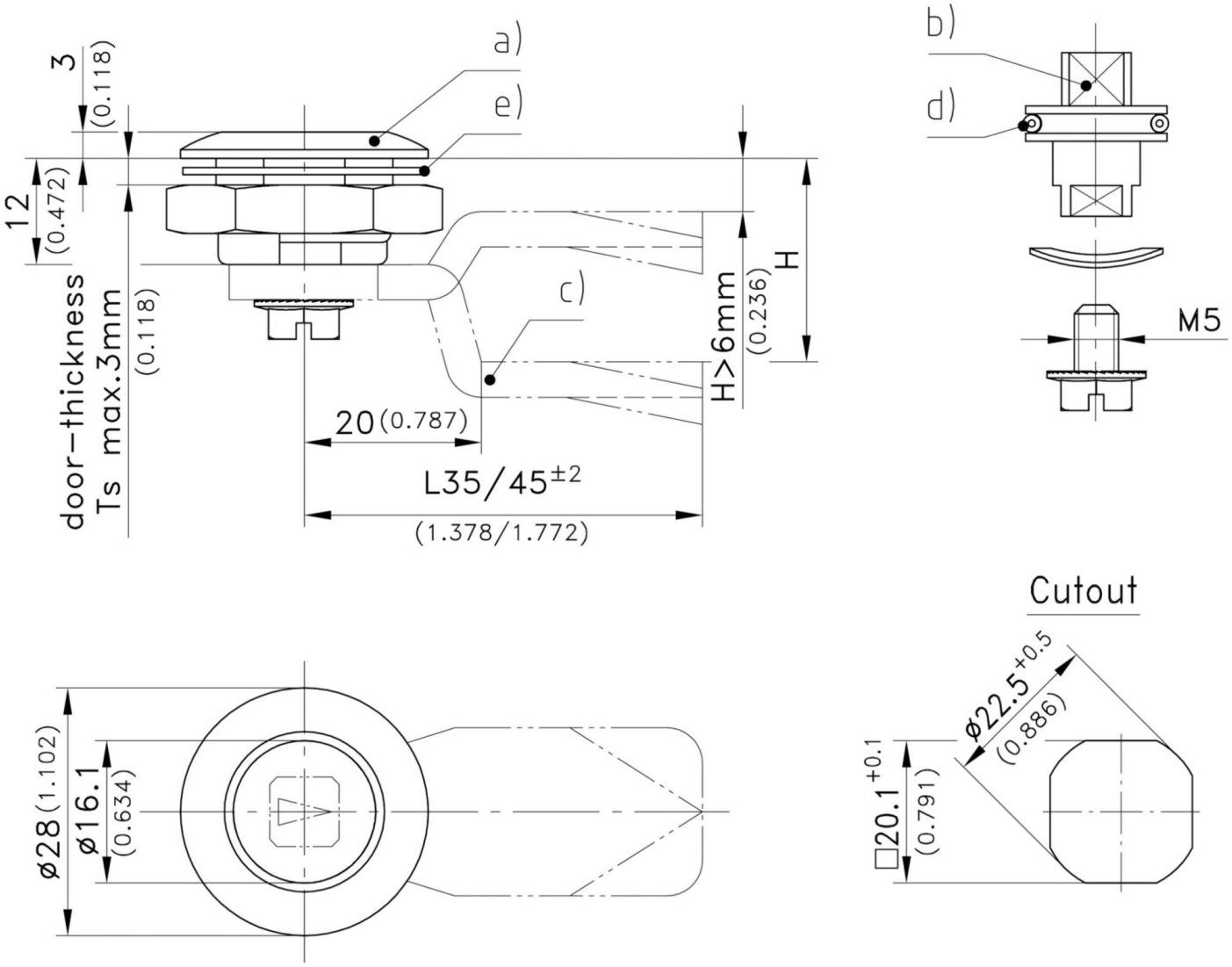
a)
b)
c)
d)
e)
3
(0.118)
12
(0.472)
door-thickness
Ts max.3mm
(0.118)
H>6mm
(0.236)
H
20(0.787)
L35/45±2
(1.378/1.772)
M5
Cutout
ø28(1.102)
ø16.1
(0.634)
ø22.5+0.5
(0.886)
□20.1+0.1
(0.791)