CORPS CHROME 46

81-7-1207

Un quart de tour se compose au minimum de 3 éléments :
- Un corps
- Un rotor
- Une came

Avez-vous pensé à commander tous les éléments pour composer votre quart de tour ?
(N’oubliez pas de commander un joint d’étanchéité si nécessaire.)
Attention : les quarts de tour sont livrés non-assemblés

Poids (g)	70 g

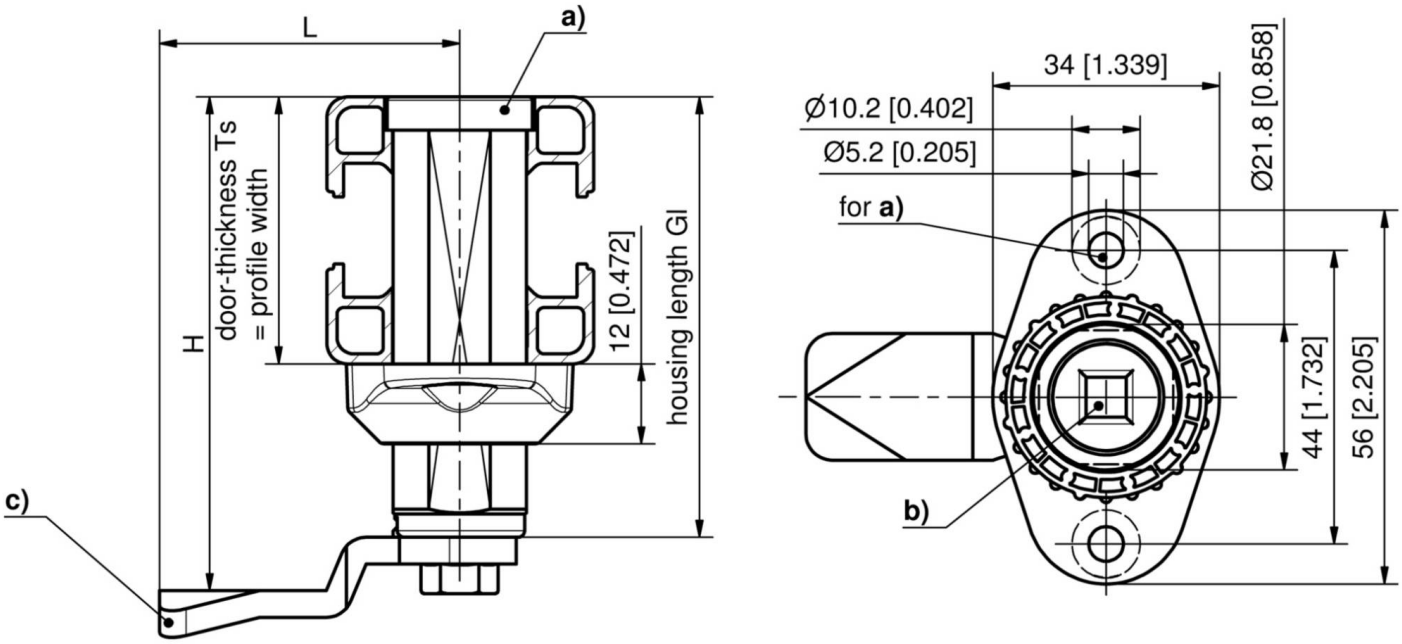
L
a)
H
door-thickness Ts
= profile width
12 [0.472]
housing length Gl
c)
34 [1.339]
Ø10.2 [0.402]
Ø5.2 [0.205]
Ø21.8 [0.858]
for a)
44 [1.732]
56 [2.205]
b)