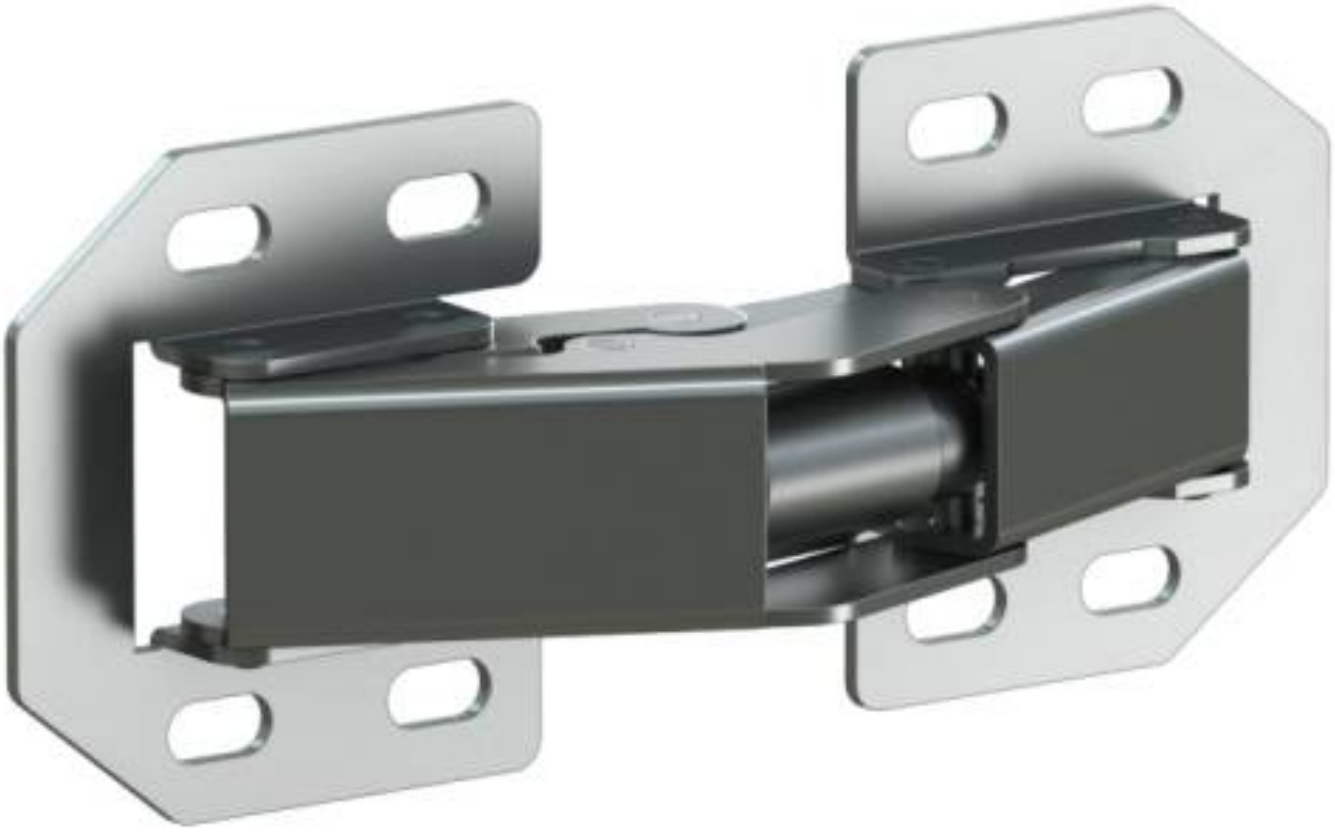

CHARNIÈRES INVISIBLES BISTABLES - OUVERTURE 90°

70-1-9000

Ressort en acier.
Rivets en inox 304.
Produit majoritairement en inox, pour avoir le descriptif complet des matières nous contacter.

A	44 mm
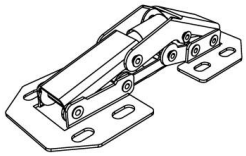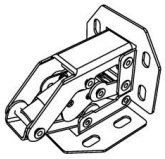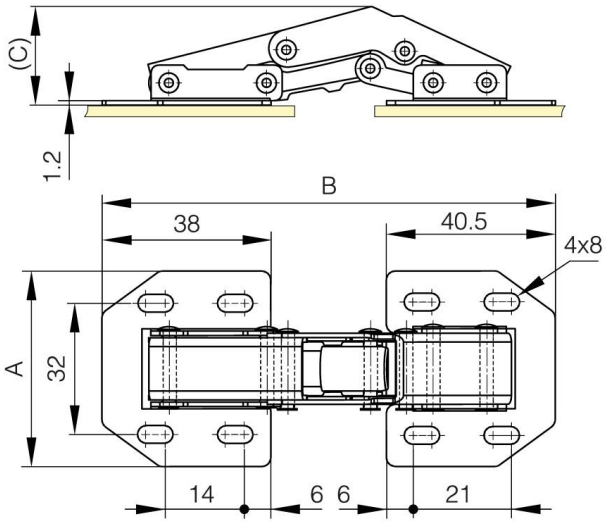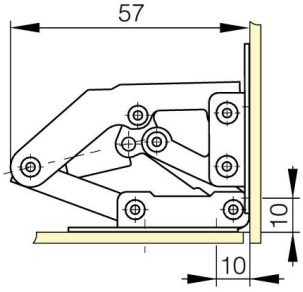
Matière	inox 316
Poids (g)	70 g
B	104.5 mm
C	26 mm
Finition	brut