CHARNIÈRES LONGUEUR 60 À 100 MM

50-1-3556

Toutes les broches sont bouterollées à l'exception des références : 50-7-3552, 50-7-3553 et 50-7-3554.

A	100 mm
Note	percée broche bouterollée 5 charnons
Matière	acier
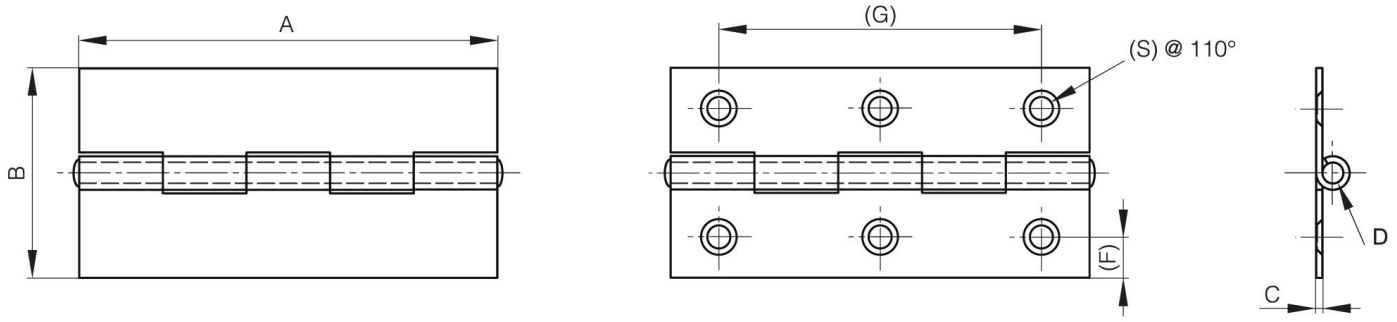
Poids (g)	89 g
B	50 mm
C	1.5 mm
S (diamètre trou)	5.5 mm
D (diamètre broche ou fil)	5
F (entraxe)	9.7 mm
G (pas des trous)	77 mm
Finition	brut
Nouvelle référence	NEW