CHARNIÈRES LONGUEUR 60 À 100 MM

50-7-3560

Toutes les broches sont bouterollées à l'exception des références : 50-7-3552, 50-7-3553 et 50-7-3554.

A	60 mm
Note	non percée broche bouterollée 5 charnons
Matière	acier
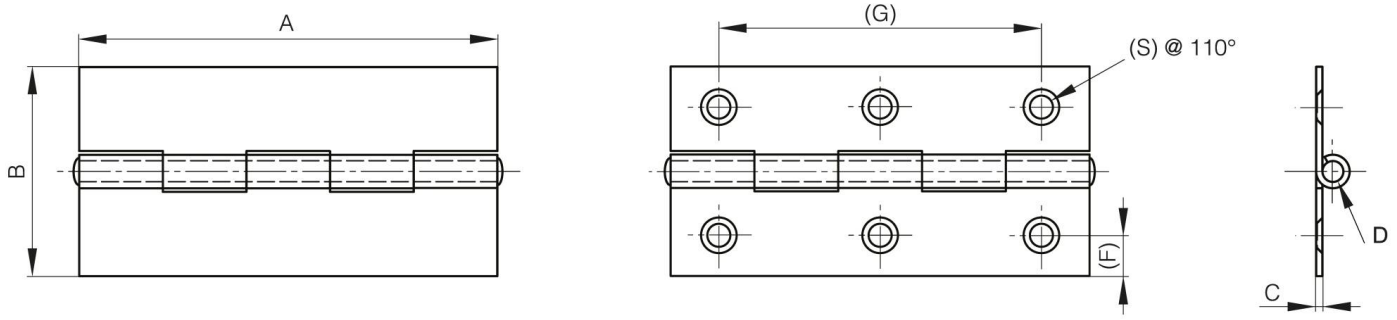
Poids (g)	23 g
B	34.8 mm
C	1 mm
D (diamètre broche ou fil)	3
Finition	brut