CHARNIÈRES LONGUEUR 60 À 100 MM

50-7-3552

Toutes les broches sont bouterollées à l'exception des références : 50-7-3552, 50-7-3553 et 50-7-3554.

A	60.5 mm
Note	percée 6 charnons
Matière	acier
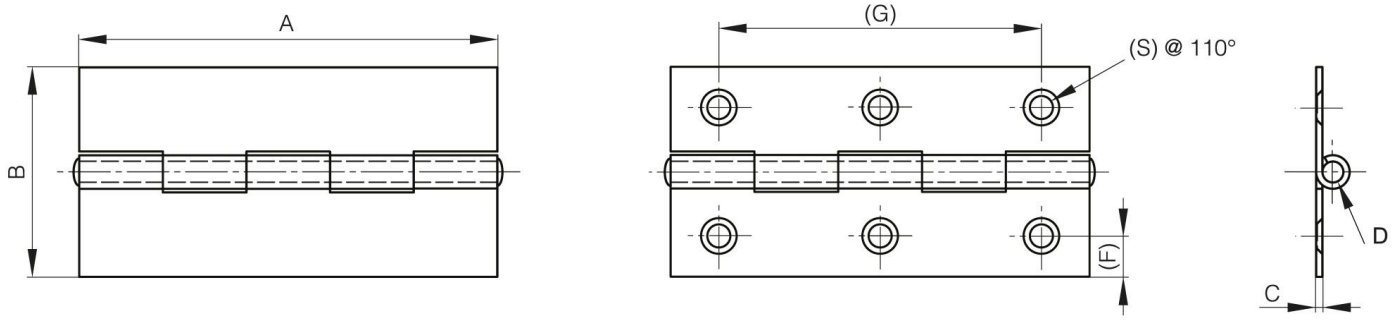
Poids (g)	23 g
B	36.4 mm
C	1 mm
S (diamètre trou)	3.9 mm
D (diamètre broche ou fil)	3.5
F (entraxe)	8.75 mm
G (pas des trous)	44 mm
Finition	brut