CHARNIÈRE RENFORCÉE 66 X 215 MM

50-1-4061

Broche rivetée en inox.

A	66 mm
Matière	acier
Poids (g)	622 g
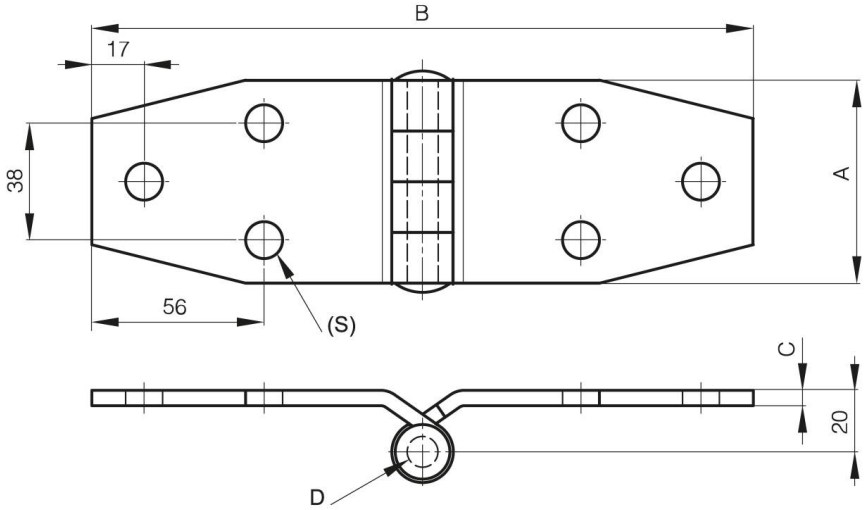
B	215 mm
C	5 mm
S (diamètre trou)	12 mm
D (diamètre broche ou fil)	10
Finition	zingué