ALUMINIUM PROFILE HINGES 60 X 35 MM

72-1-4397

A	60 mm
Material	6060 T5 alu
Weight (g)	18 g
B	35 mm
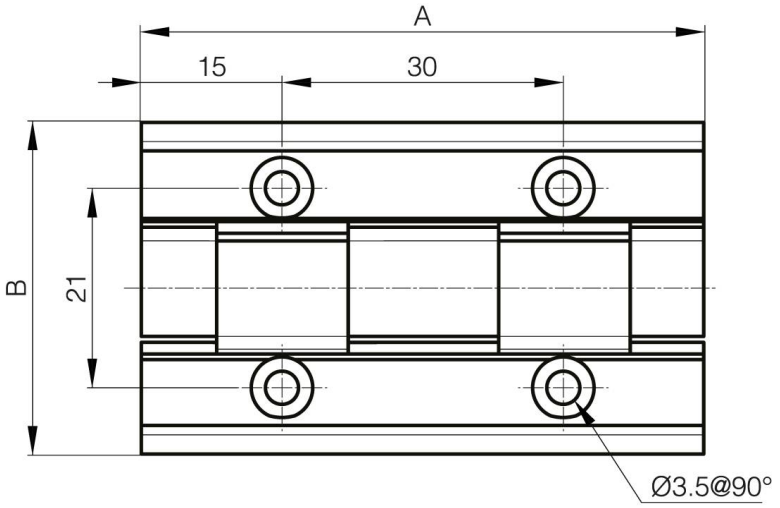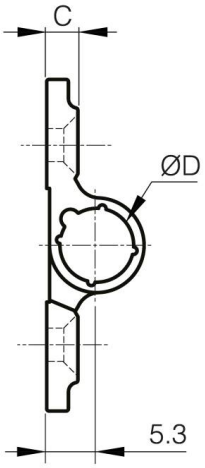
C	3.3 mm
D (pin diameter)	8
Finish	black anodised
Nouvelle référence	NEW