SCHARNIER FÜR UNSICHTBAREN ANSCHLAG MIT SCHWINGARMEN - ÖFFNUNGSWINKEL 90°

70-1-3625

Achsen und Verbindungsstangen aus Edelstahl 1.4016 für 70-1-3520.
Achsen und Verbindungsstangen aus Edelstahl 1.4404 für 70-1-3625.
Befestigungsmöglichkeiten:
- Für versenkte oder aufgesetzte Montage.

- Rechts- oder linksseitig montierbar.
- Für horizontale oder vertikale Anwendungen.

Für Fragen zur Montage beraten wir Sie gerne.
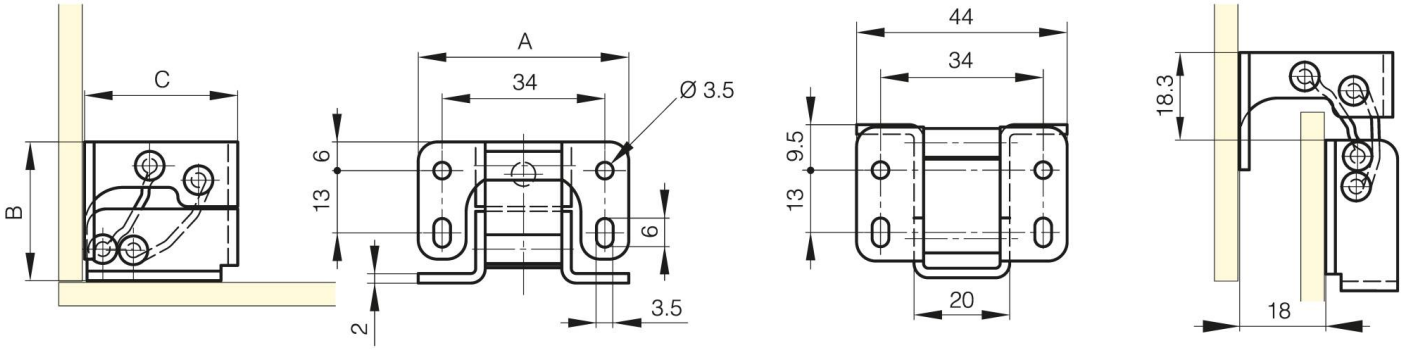
A	44 mm
Material	Edelstahl 1.4404
Gewicht (g)	65 g
B	29 mm
C	32 mm
Dekor	unbehandelt